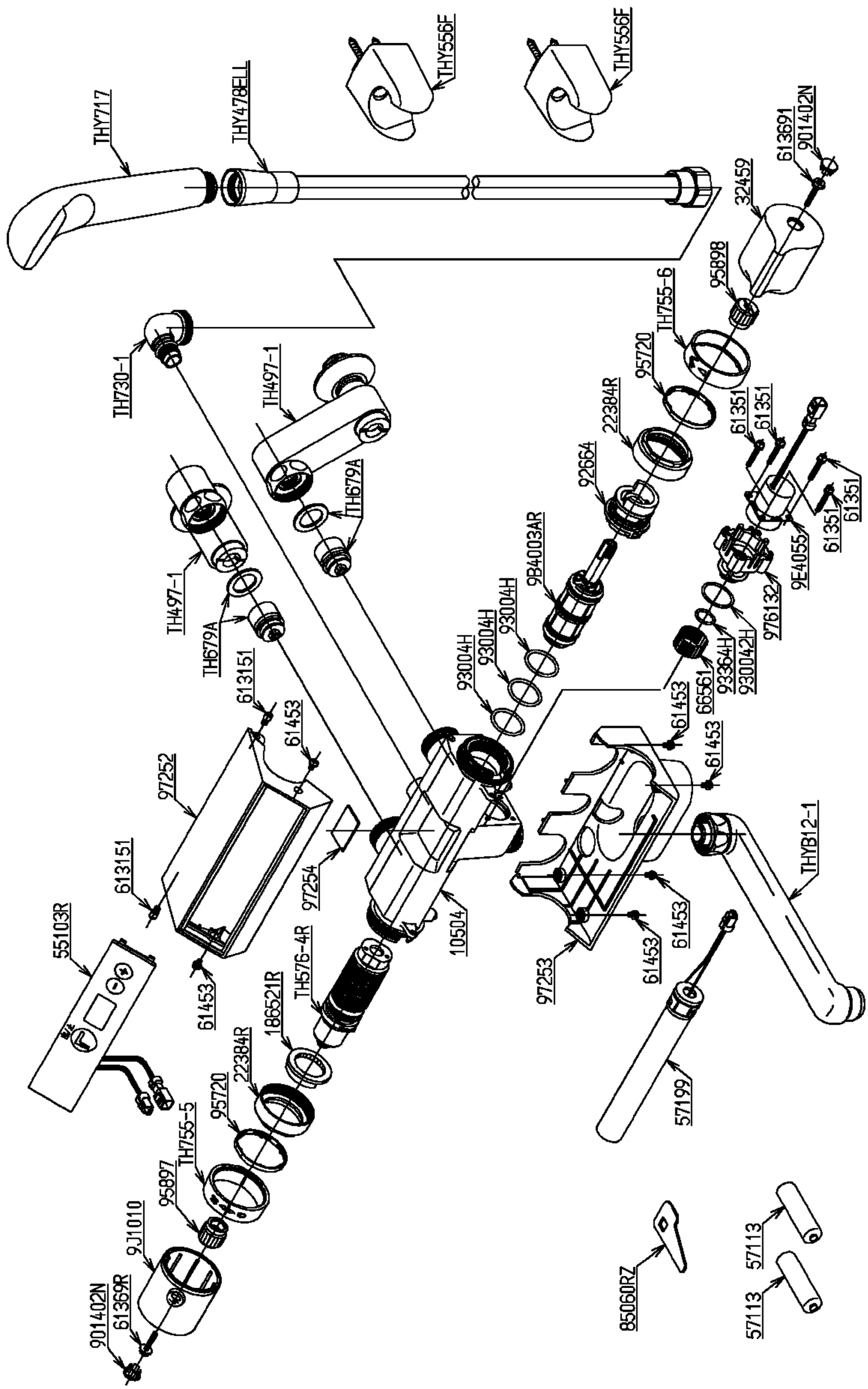品番	TEM47CX	名称	タイマ水栓13 （シャワーバス）（浴室）	販売期間の目安 2003.06.26 ～