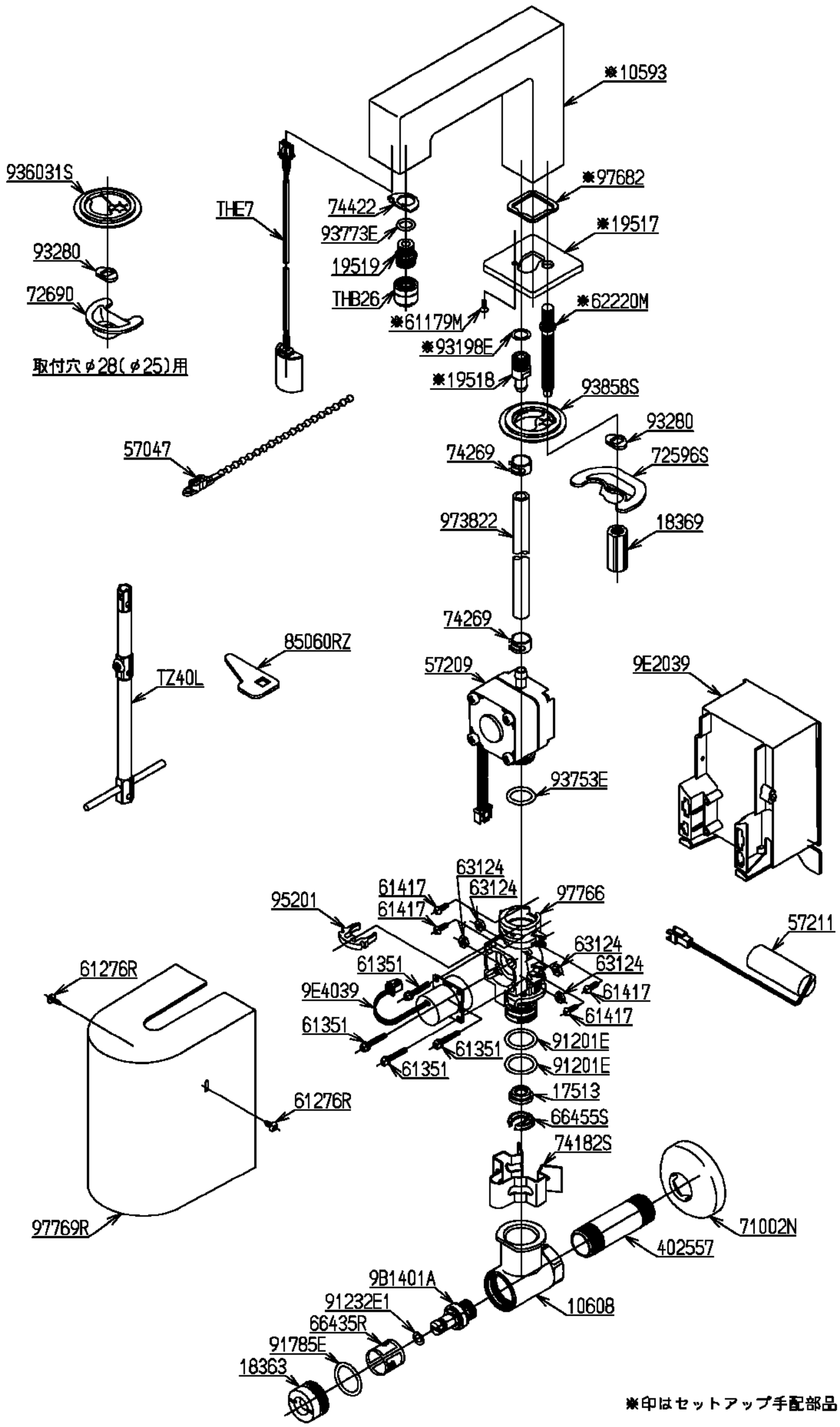品番	TEN12EWX	名称	自動水栓 （コンテンポラリタイプ角）	販売期間の目安 2006.08.23 ～